Allgemeine Abkürzungen

AW	=	Abwasser	KW	=	Kaltwasser	üOKFF	=	üb. Oberkante Fertigfussboden
Dat	=	Datenleitung	KWw	=	Kaltwasser weich	SFB	=	separater Füllboiler
EZ	=	Elektrozuleitung	LR	=	Leerrohr	VEW	=	Vollentsalztes Wasser
FD	=	Fussbodendurchbruch	UK	=	Unterkante	WD	=	Wanddurchbruch
HW-VL	=	Heisswasser-Vorlauf	MK	=	Medienkanal	WS	=	Wandschlitz
HW-RL	=	Heisswasser-Rücklauf	PA	=	Potentialausgleich	WW	=	Warmwasser
KB	=	Kernbohrung	STL	=	Steuerleitung	WWw	=	Warmwasser weich

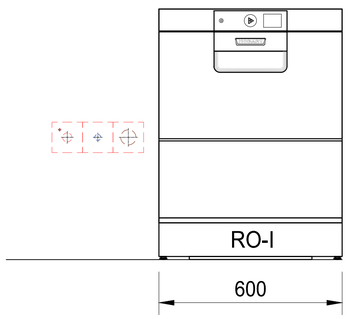

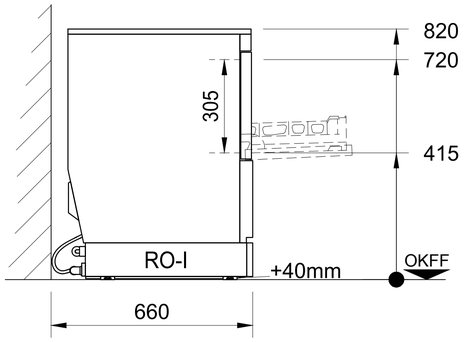

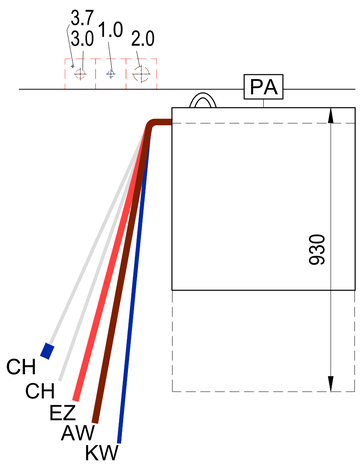

Allgemeine Hinweise

Anschlüsse: Der Anschluss der Spülmaschine an die Ver- und Entsorgungsleitungen (z.B. Elektro, Sanitär, Abluft) erfolgt bauseits durch örtlich konzessionierte Firmen und Fachkräfte.
Achtung! Bei Frequenzumrichter-gesteuerten Maschinen und entsprechender Verwendung eines Fehlerstrom-Schutzschalters (FI/RCD), muss dieser als Typ B (allstrom-sensitiv) ausgelegt werden.
Abluft: Bei Ableitung der Maschinenabluft ins Freie sind bauseits Frostschutzmassnahmen (z.B. Frostschutzklappe) vorzusehen. Beim Einsatz einer bauseitigen Ablufthaube ist zwischen Abluftstutzen der Spülmaschine und der bauseitigen Ablufthaube eine freie Luftstrecke (Beimischung Raumluft) von 150mm zur erforderlich .
Be- und Entlüftung: Die Belüftung und Entlüftung für den Raum ist gemäß VDI 2052 auszulegen. Die Restwärmeabgaben der Maschinen sind zu beachten.
Maße: Die in der Zeichnung dargestellte Maße sind Fertigmaße in Millimeter.
Eintransport: Mindestöffnung zum Eintransport der Maschine = Aussenmaße der größten Maschine + 300mm in der Höhe + 400mm in der Breite!
Absperrventile: Für die Medienversorgung der Spülmaschine sind bauseits Absperrventile vorzusehen
Spülergebnis: Ein fleckenfreies Spülergebnis lässt sich nur bei niedrigem Mineralgehalt des Klarspülwassers erreichen (siehe Legende Wasser/Leitwert). Gegebenenfalls muss eine Entmineralisierung vorgeschaltet werden.
Bodenabläufe: Für Reinigungszwecke sollten Bodenabläufe in Maschinennähe vorgesehen werden.

Maschinentyp:	**Kompakte Gläserspülmaschine mit RO-I integriert**							**Beheizungsart: Elektro**
Modell:	**PREMAX GPCROI-10B**							**Laufrichtung: Fronttür**
Korbmaß: 500 x 500		**Einschubhöhe: 305**						**Hauptschalter:** bauseits in Maschinennähe
bauseitige Anschlüsse und Daten (Ausführung gemäß örtlichen Vorschriften)								
Elektro		Spannung	Frequenz	Netz	Absicherung		Leistung	Freie Länge
3.7	PA	Potentialausgleich						400mm üOKFF
3.0	EZ	400 V	50 Hz	3-N-PE	3 x 16 A		6,8 kW	400mm üOKFF
Wasser		Verbrauch	Temp.	Gesamthärte		Leitwert	Dimension	Anschluß / Lage
2.0	AW	Abwasser (Siphon bauseits) / (max. Förderhöhe der Ablaufpumpe 800mm)					DN50	HT Rohr / 400mm üOKFF
1.0	KWw	2 l/Korb 10,6 l (Füllung)	min. 10 °C max. 60°C	0-10°d (1,8mmol/l) / 1200µS/cm erforderlicher Durchsatz min. 5l/min			DN20	G ¾ (Aussen) / 400mm üOKFF
Bauseitiger Fließdruck **min. 1,0 bar - max. 6,0 bar** (Bei Fliessdruck über 6 bar Druckminderer bauseits vorsehen. Unter 1,0 bar Rücksprache bei Service.)								
Die Installation muss gemäß EN 61770 erfolgen. Ein entsprechender Rückflussverhinderer Typ EA für den Frischwasserzulauf ist im Gerät bereits integriert. Zur Absicherung des Abwassers gemäß EN 61770 ist eine Rücksaugverhin								
maschinenseitige Anschlüsse und Daten								
AW Ablaufschl. ID 20 / AD 25		2000 mm			AW Kondensatablaufschlauch ID 21 / AD 28			1800 mm
CH Ansaugschlauch für Klarspüler		2500 mm			CH Ansaugschlauch für Reiniger, (blau markiert)			2500 mm
EZ Anschlusskabel		2000 mm			KWw Zulaufschlauch R¾			2000 mm
Restwärmeabgabe der Maschine an den Raum								
Waschgut: 1,1 kW			latent: 0,2 kW			sensibel: 0,7 kW		

Index	Änderungen / Changes	Datum / Date	Name
-	-	-	-

Das Urheberrecht an dieser Zeichnung verbleibt bei der HOBART GmbH.
Jede nicht von uns schriftlich genehmigte Benutzung, Vervielfältigung, Überlassung an Dritte ist strafbar und macht schadensersatzpflichtig.

This document contains proprietary and confidential data of HOBART GmbH. No disclosure, reproduction or use of any part there of may be made without written permission of HOBART GmbH.

HOBART GmbH
Robert-Bosch-Straße17
77656 Offenburg, Germany

Tel.: +49(0)781.600-0
Fax.: +49(0)781.600-2319
www.hobart.de

Datum / Date: XX	Project:		
Gezeichnet / Drawn by: XX			
Geprüft / Checked by: -			
Projectmanager:	Maßstab / Scale: 1:20 @ A3	Order-No.:	Zeichnungsnummer / Drawing-No.: