Vorderansicht / Front view

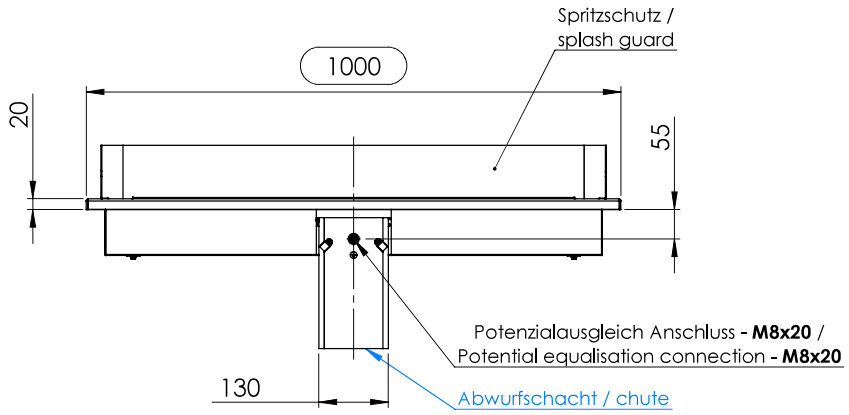

Seitenansicht / Side view

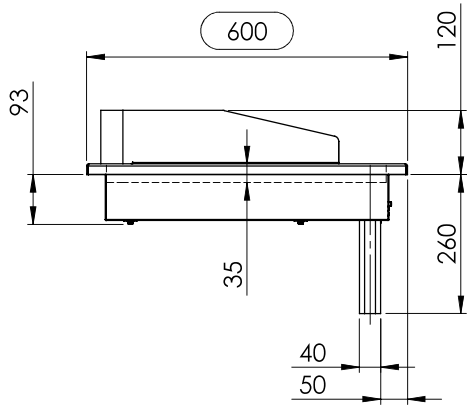

1/3 gerillt /
one third ridged

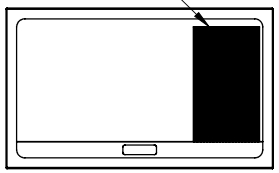

BGEG100CSpeed
Art.Nr.:006.74055SPEED

1/2 gerillt /
one half ridged

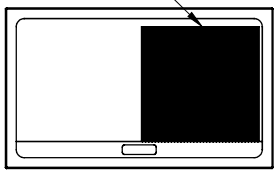

BGEH100CSpeed
Art.Nr.:006.74056SPEED

Aufgelegt / Lay on:
Ausschnitt in Abdeckung = 980 x 580
Cut out in worktop = 980 x 580
Flächenbündig / Flush:
Ausschnitt in Abdeckung = 1008 x 608
Cut out in worktop = 1008 x 608

Draufsicht / Top view

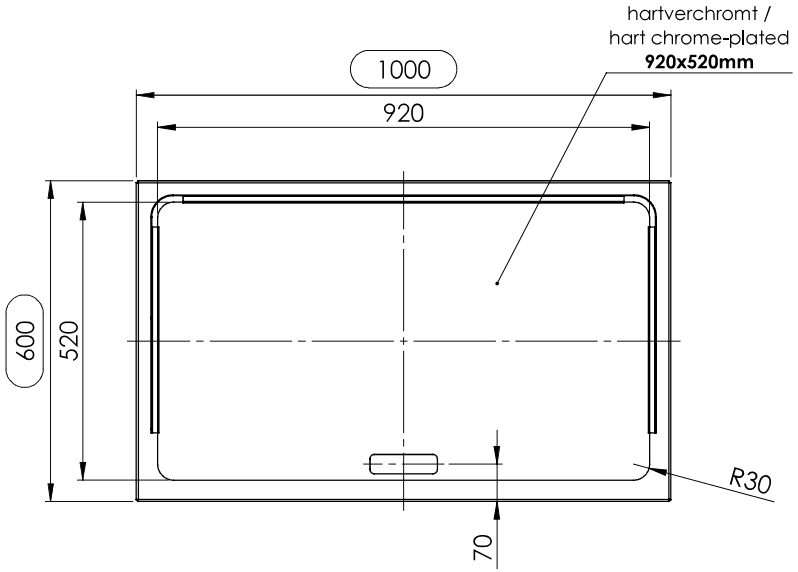

Schaltung / circuit :

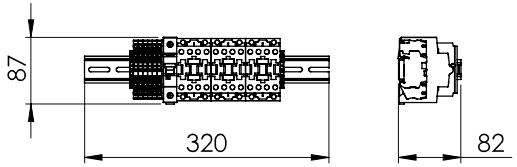

ohne **ESRK** / without **ESRK**

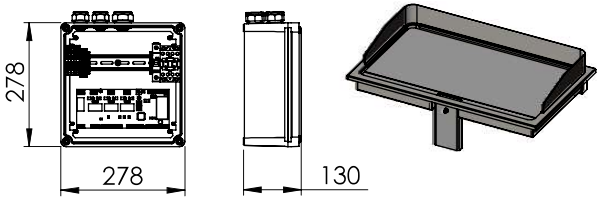

mit **ESRK** / with **ESRK**

Berner-Kochsysteme GmbH & CO.KG
Sudetenstr. 5 D-87471 Durach
Tel.: +49(0)831/697247-0
Fax: +49(0)831/697247-15
Email: berner@induktion.de
www.induktion.de

Berner

BENENNUNG: BGE100CSpeed - Einbau Bratplatte hartverchromt

ARTIKELNR.: 006.74022SPEED

	NAME	SIGNATUR	DATUM
GEZEICHNET	Csakvari	CSA	05.12.2023
GEPRÜFT	Tholl	MT	05.12.2023
	Beschreibung		DATUM
ÄNDERUNG			
NAME			Status:

WERKSTOFF:

HERSTELLER: Berner Kochsysteme

ZEICHNUNGSNR.:

Zeichnungsindex: A

ZEICHNUNGSNR./ARTIKELNR. HERSTELLER:

A3

Allgemeintoleranz = m | Alle Maße in mm | Kanten gebrochen | MASSSTAB:1:10 | BLATT 10 VON 12