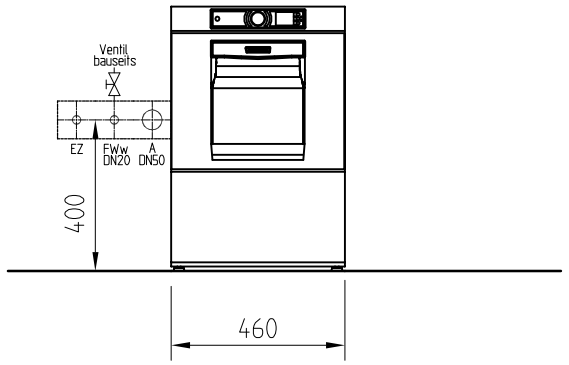

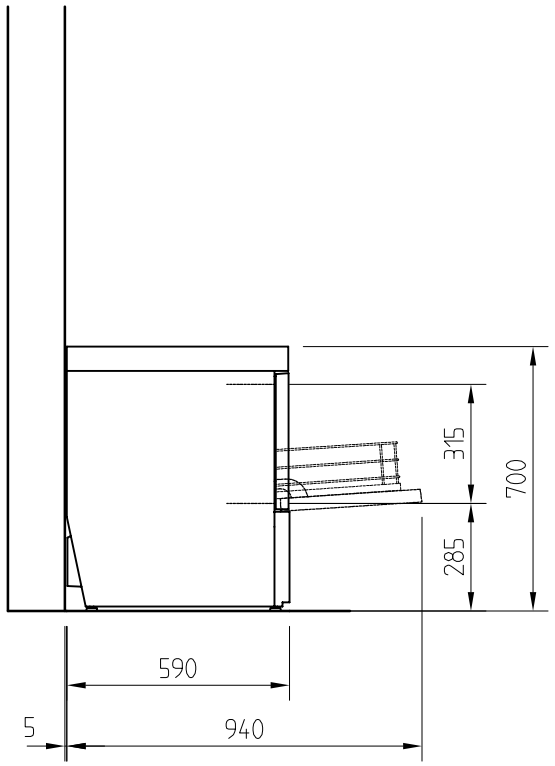

Fussverstellung + 40 mm

DOSIERUNG	5	Ansaugschlauch für Reiniger Kunststoff, (glasklar)		2500 mm lang
DOSIERUNG	4	Ansaugschlauch für Klarspüler, Kunststoff (blau)		2500 mm lang
ELEKTRO	3	Elektroanschluss	400 V - 50 Hz - 3 - N - PE	Anschlusskabel 2000 mm lang
		Gesamtanschluss	4,9 kW	
		bauseitige Absicherung	3 x 16 A	
		Leitungsquerschnitt	5 x 2,5 mm^2	
		Durchlauferhitzer	4,2 kW	
		3.1 Potentialausgleich	min. 1 x 6mm^2 (bauseitige Leitung)	
WASSER	2	Tankablauf innen Φ 24	aussen Φ 28	Kunststoffschlauch 2000 mm lang
		max. Förderhöhe der Ablaufpumpe	800 mm	(Siphon bauseits)
WASSER	1	Frischwasseranschluss	0-3 °d DN15 G 3/4	Druckschlauch 2000 mm lang
		Zulauftemperatur	10 °C - max. 60 °C	
		Wasserverbrauch	1,9 l/Korb	
		erforderlicher Fliessdruck	min. 0,5 - max. 10,0 bar	
		erforderlicher Wasserdurchsatz	5 l/min	
		Ersttankfüllung	8 l	
		Bei Fliessdruck über 10 bar Druckminderer bauseits vorsehen.		
		Unter 0,5 bar Rücksprache beim Service .		

Der bauseitige Wasseranschluss hat gemäss DIN1988 zu erfolgen.

WS.: 300x100
FWw.: DN 20

EZ 400-50-3-N-PE
(Anschlußdose an der Wand, oder 2 Meter freies Kabelende für Direktanschluß)

Potentialausgleich min. 1x6mm2

A.: DN 50 bauseits

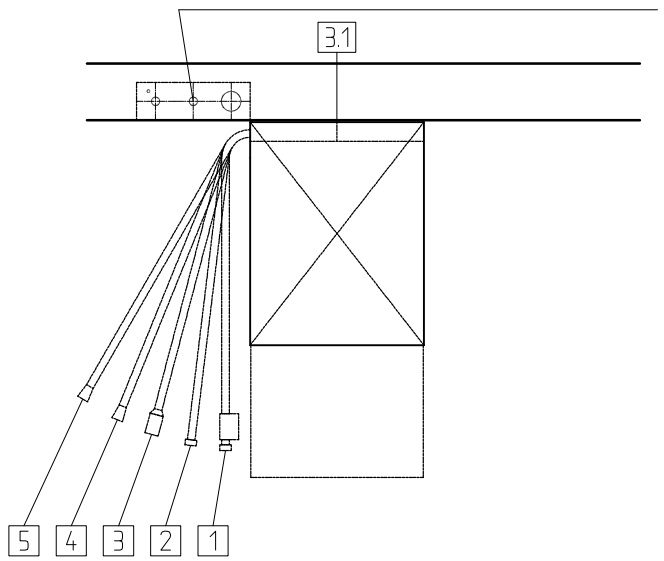

Die Belüftung und Entlüftung für den Raum ist gemäß VDI 2052 auszulegen.		
Restwärmeabgabe der Maschine an den Raum		
Maschinen Type.:	GCP-10N	
sensibel :	ca. 0,3	kW
latent :	ca. 0,5	kW
Geschirr :	ca. 1,1	kW

Die bauseitig erforderlichen Boden-, Decken- und/oder Wanddurchbrüche, welche für die Medienversorgung der Maschine benötigt werden, sind von HOBART an der günstigsten Stelle nur als Vorschlag unbemaßt angedeutet !

Änderungen, die dem technischen Fortschritt dienen, sind vorbehalten !

Allgemeine Hinweise.

Wie empfehlen ein Leerrohr von DN 50 für eventuelle Steuerleitungen bauseits in den Bereich des Elektoanschlußes zu verlegen.

Für Reinigungszwecke und Spritzwasser sollten Bodenabläufe in Maschinennähe vorgesehen werden.

Ein fleckenfreies Spülergebnis läßt sich nur bei niedrigem Mineralgehalt des Frischwassers für die Klarspülung erreichen.
Gegebenenfalls muß eine Entmineralisierung vorgeschaltet werden.

TYP : GCP-10A

BEHEIZUNGSART: elektrisch
HAUPTSCHALTER: bauseits in Maschinennähe

INDEX	ÄNDERUNG	DATUM	NAME

DAS URHEBERRECHT AN DIESER ZEICHNUNG VERBLEIBT BEI DER HOBART GMBH. JEDE NICHT VON UNS SCHRIFTLICH GENEHMIGTE BENUTZUNG, VERFÄLTIGUNG, ÜBERLASSUNG AN DRITTE IST STRAFBAR UND MACHT SCHADENERSATZPFLICHTIG.
THIS DOCUMENT CONTAINS PROPRIETARY AND CONFIDENTIAL DATA OF HOBART GMBH. NO DISCLOSURE, REPRODUCTION OR USE OF ANY PART THEREOF MAY BE MADE WITHOUT WRITTEN PERMISSION OF HOBART.

HOBART GMBH
ROBERT-BOSCH-STR. 17 ; POSTFACH 1620
77656 OFFENBURG . GERMANY
TEL.0781/600-0 TELEFAX 0781/600-2319

HOBART

- [X] AUFSTELLUNG
- [X] ANGEBOTE
- [ ] AUFTRAG

DATUM :	PROJEKT : MUSTER		ERSETZT ZEICHN.NR.:
GEZEICHNET :			ERSETZ DURCH ZEICHN.:
GEPRUEFT :	MASSTAB : 1 : 20	ORDER-NR. :	ZEICHN.NR.:

CAD